KOLEKCJA

SZAFKI WISZĄCE

WISZĄCA Z LUSTREM I PANELEM LED 60 2D

600 X 628 X 170

XX kg

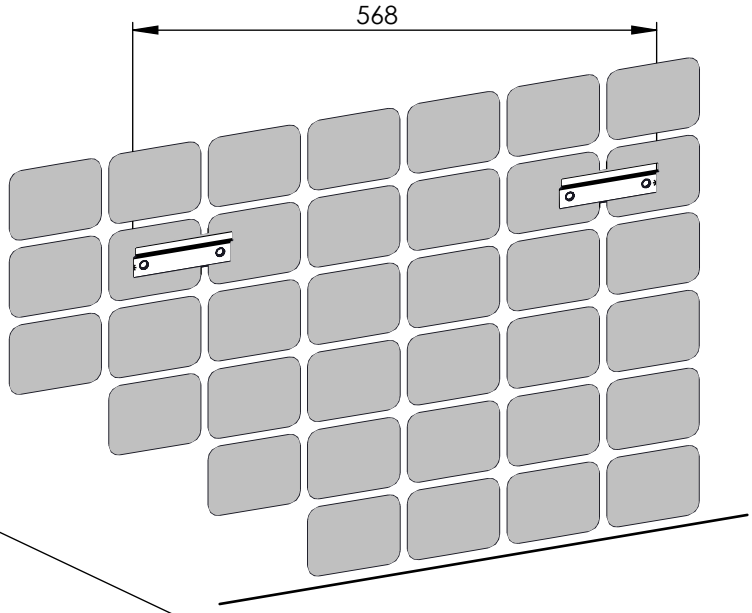

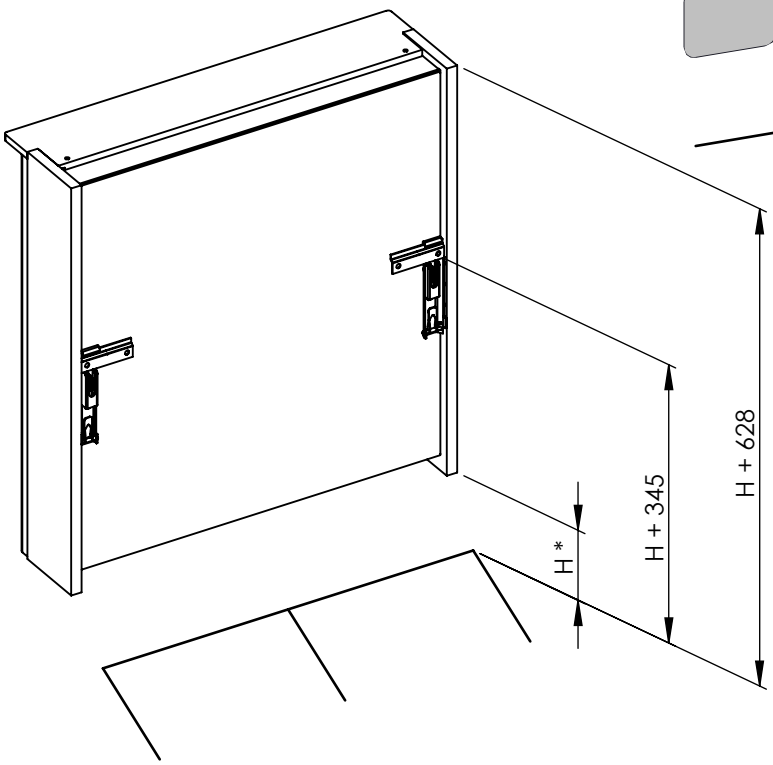

H - WYSOKOŚĆ MONTAŻU

www.elitameble.pl