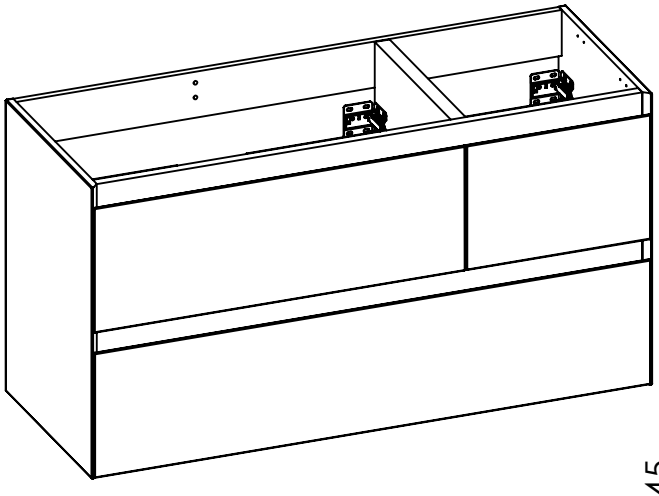

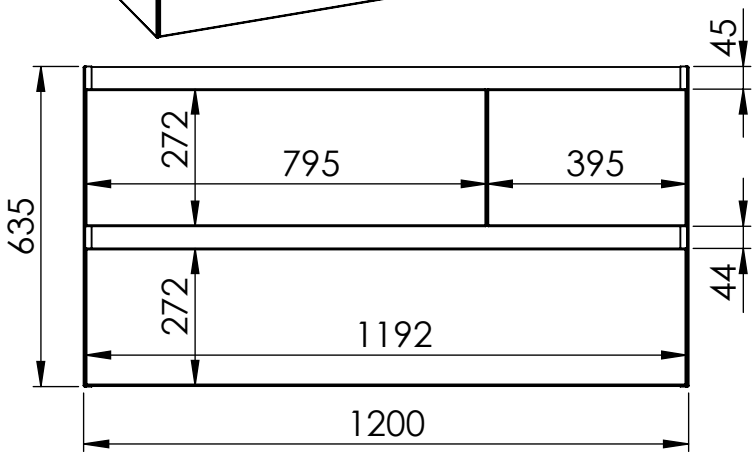
45
272
795
395
635
44
272
1192
1200

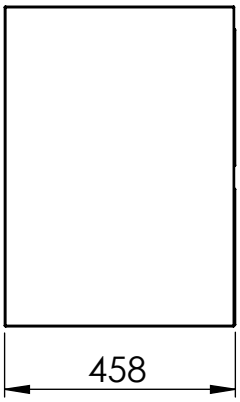
458

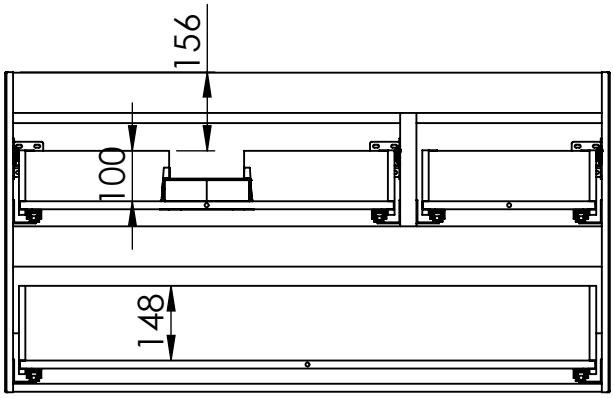
156
100
148

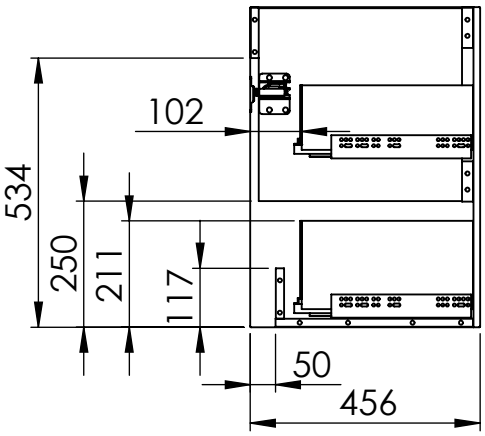
102
534
250
211
117
50
456

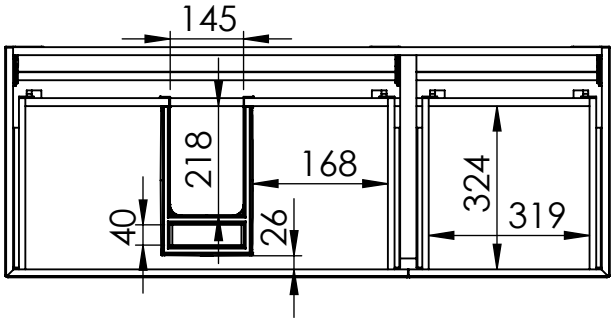
145
218
168
324
319
40
26

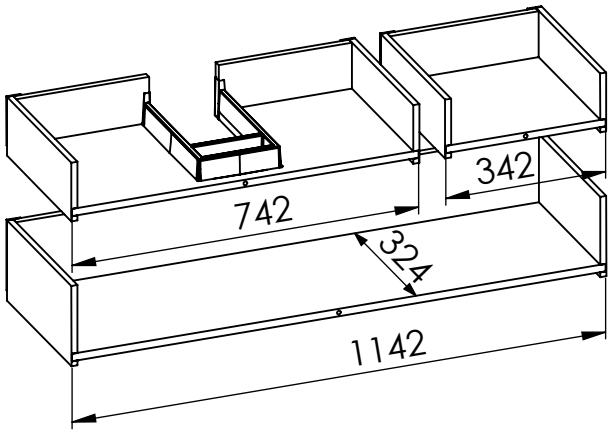
342
742
324
1142

ELITA®