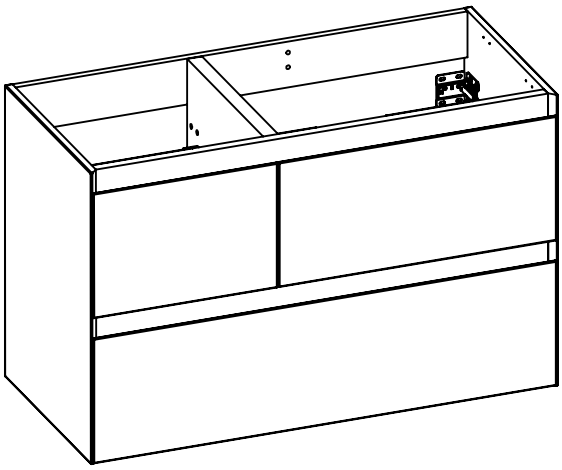

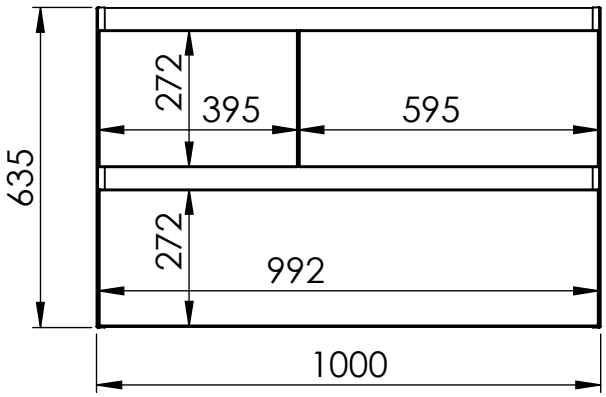
635
272
395
595
272
992
1000

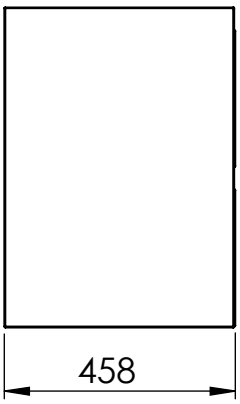
458

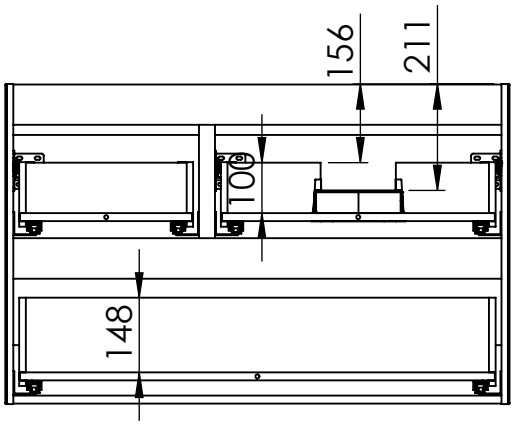
156
211
100
148

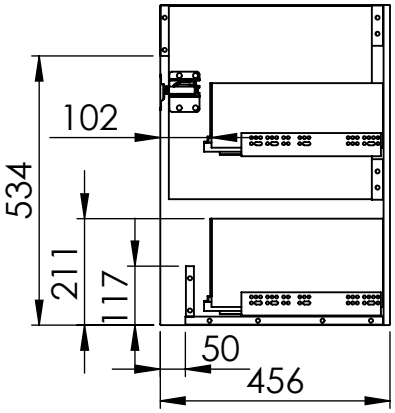
102
534
211
117
50
456

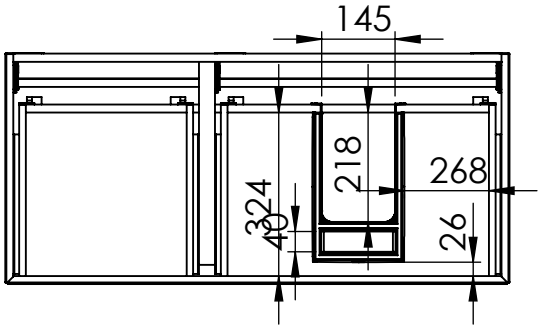
145
218
268
324
40
26

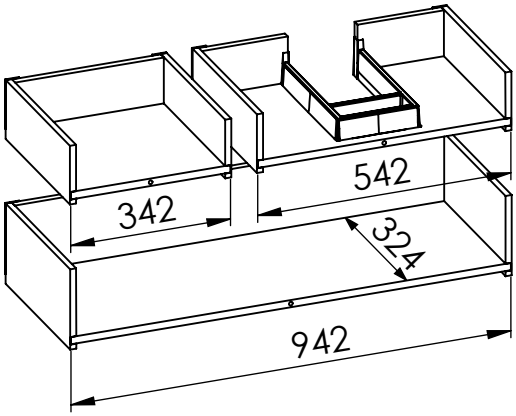
542
342
324
942

ELITA®