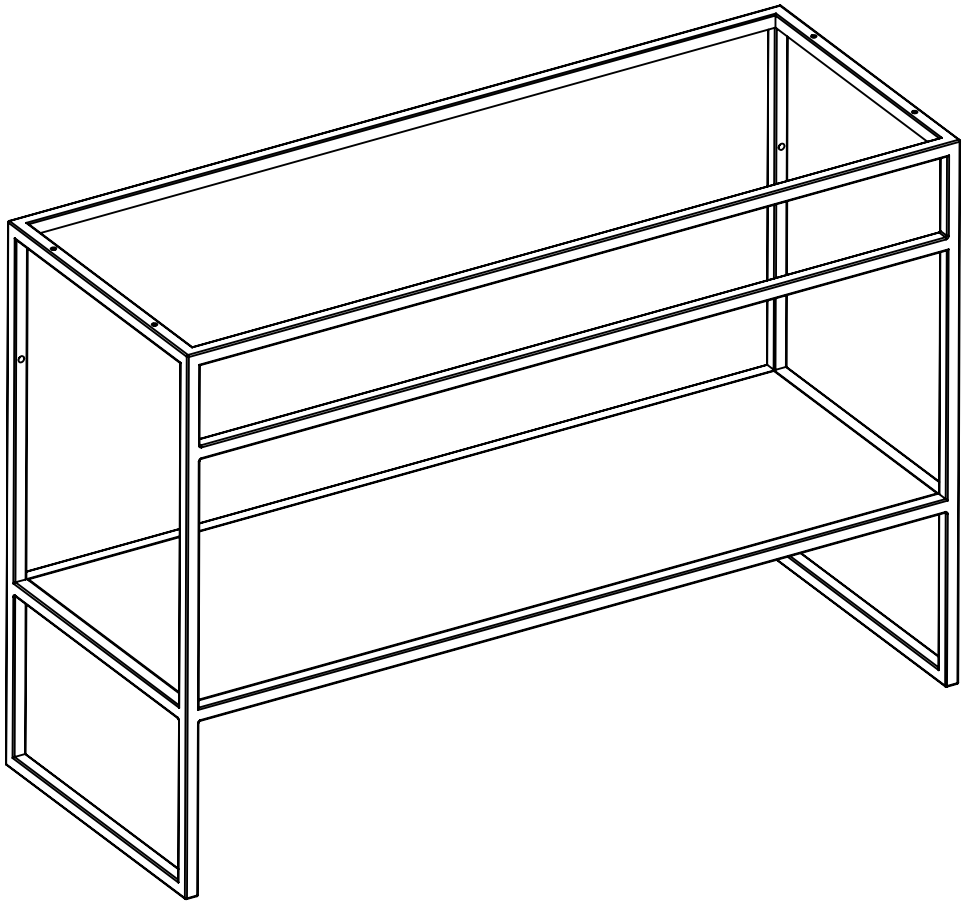

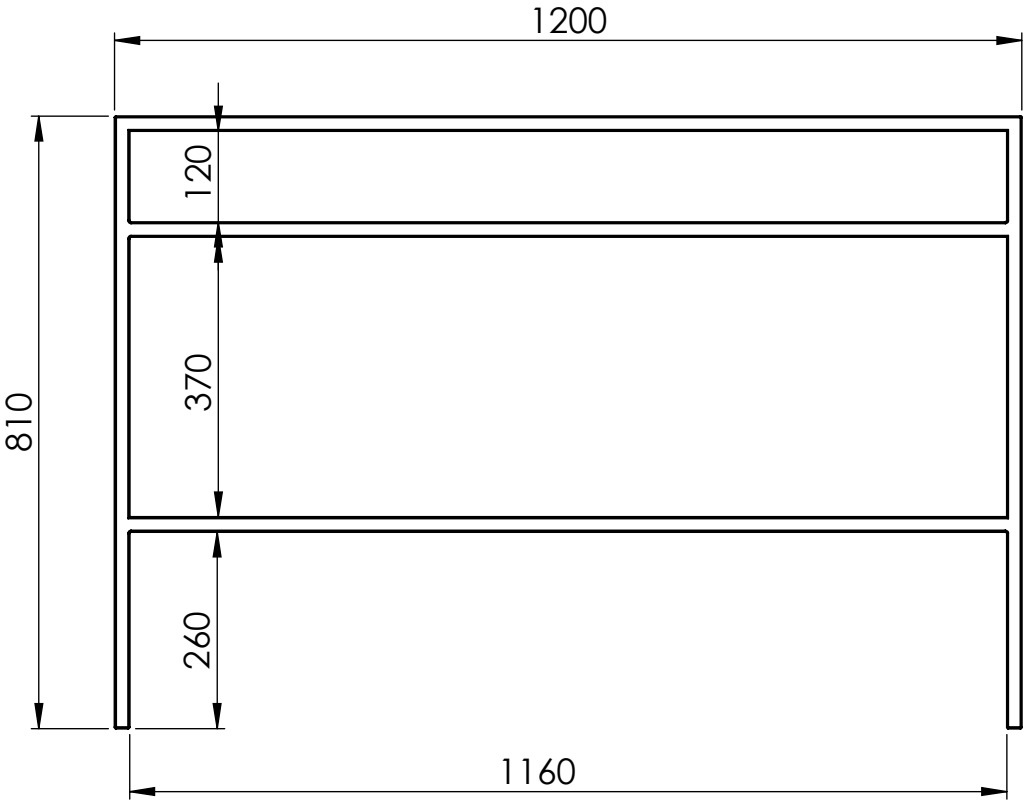
1200
120
370
810
260
1160

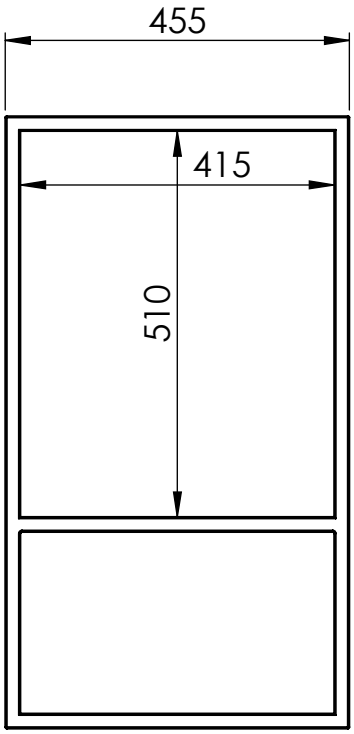
455
415
510