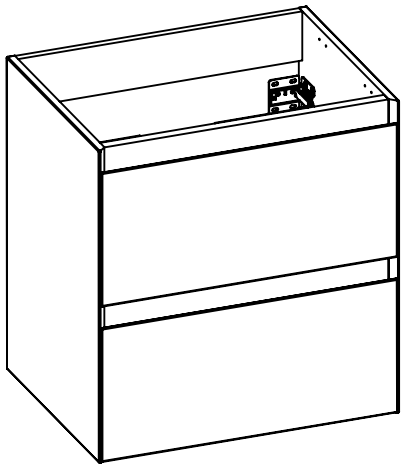

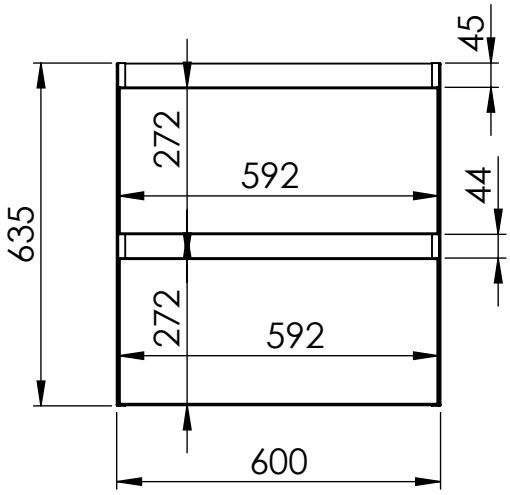
45
272
592
44
635
272
592
600

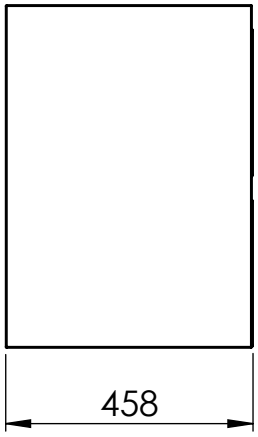
458

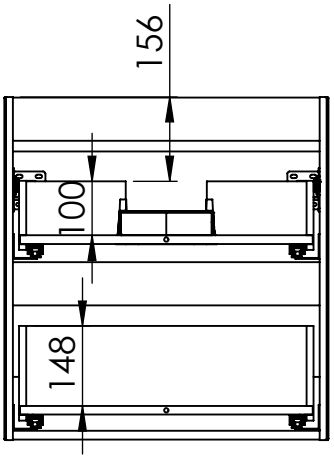
156
100
148

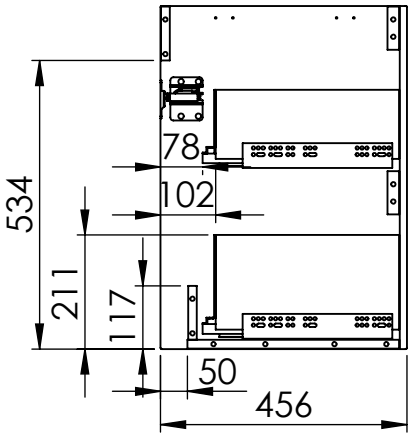
78
102
534
211
117
50
456

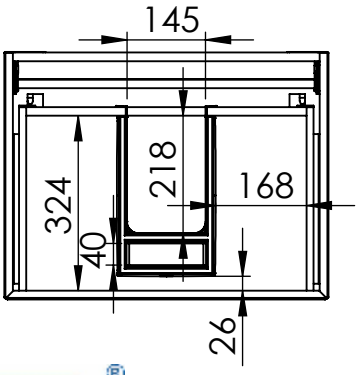
145
218
168
324
40
26

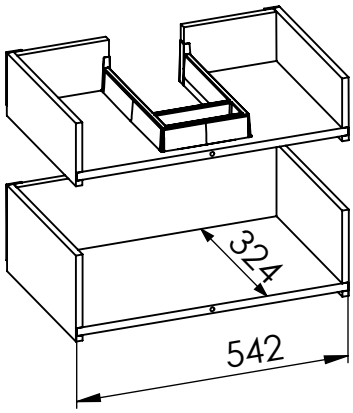
324
542

ELITA®